Image not found or type unknown

No. referencia: C0350

Duplex en La Oliva

€ 185.000,-

Adosado en La Oliva con parking privado.

118 m²
3 Dormitorios
3 Baños

Image not found or type un
Image not found or type

Sobre el inmueble

Fantastica casa adosada en La Oliva. Tiene dos plantas con 3 dormitorios, 3 baños, cocina separada, salón, patio e azotea. En frente al edificio están los aparcamientos. Buena oportunidad.

Puede encontrar el folleto en https://kaza-hogar.com/index.php/es/property/fuerteventura/la-oliva/duplex-villa-la-oliva-51

Todos los detalles del inmueble

No. referencia: C0350

Precio del inmueble	€ 185.000,-
Superficie útil	118 m²
Dormitorios	3
Baños	3

Superficie parcela m²

Más detalles

.

Eficiencia Energética

Consumo G

Emisión G

.

Plano

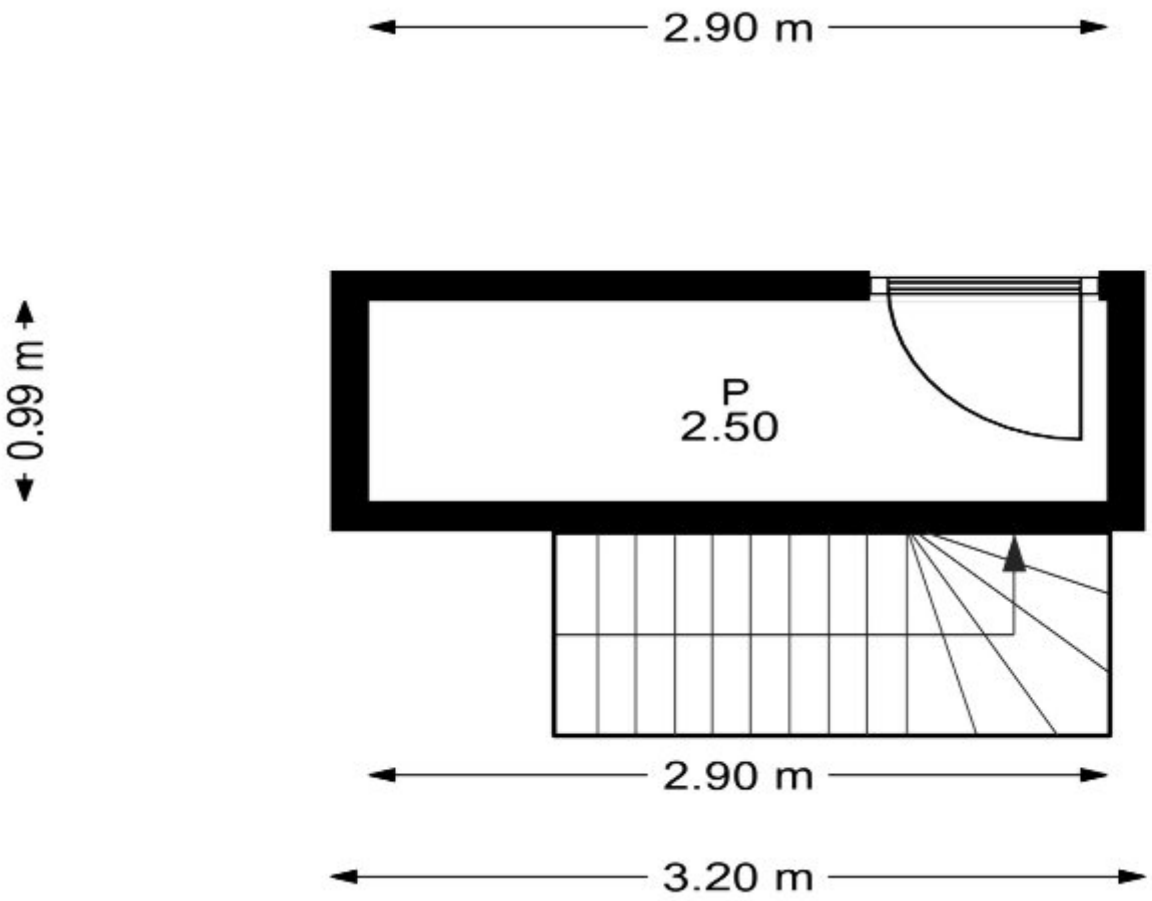

Puede encontrar el folleto en https://kaza-hogar.com/index.php/es/property/fuerteventura/la-oliva/duplex-villa-la-oliva-51

Ubicación

No. referencia: C0350

35640 La Oliva
Fuerteventura
Spain

Fotos

Puede encontrar el folleto en https://kaza-hogar.com/index.php/es/property/fuerteventura/la-oliva/duplex-villa-la-oliva-51

No. referencia: C0350

Puede encontrar el folleto en https://kaza-hogar.com/index.php/es/property/fuerteventura/la-oliva/duplex-villa-la-oliva-51

No. referencia: C0350

Puede encontrar el folleto en https://kaza-hogar.com/index.php/es/property/fuerteventura/la-oliva/duplex-villa-la-oliva-51

No. referencia: C0350

Puede encontrar el folleto en https://kaza-hogar.com/index.php/es/property/fuerteventura/la-oliva/duplex-villa-la-oliva-51

Contacta con nosotros hoy

No. referencia: C0350

Puede encontrar el folleto en https://kaza-hogar.com/index.php/es/property/fuerteventura/la-oliva/duplex-villa-la-oliva-51

No. referencia: C0350

Puede encontrar el folleto en https://kaza-hogar.com/index.php/es/property/fuerteventura/la-oliva/duplex-villa-la-oliva-51

Email
info@kaza-hogar.com
Phone
+34 699 636 027

No. referencia: C0350